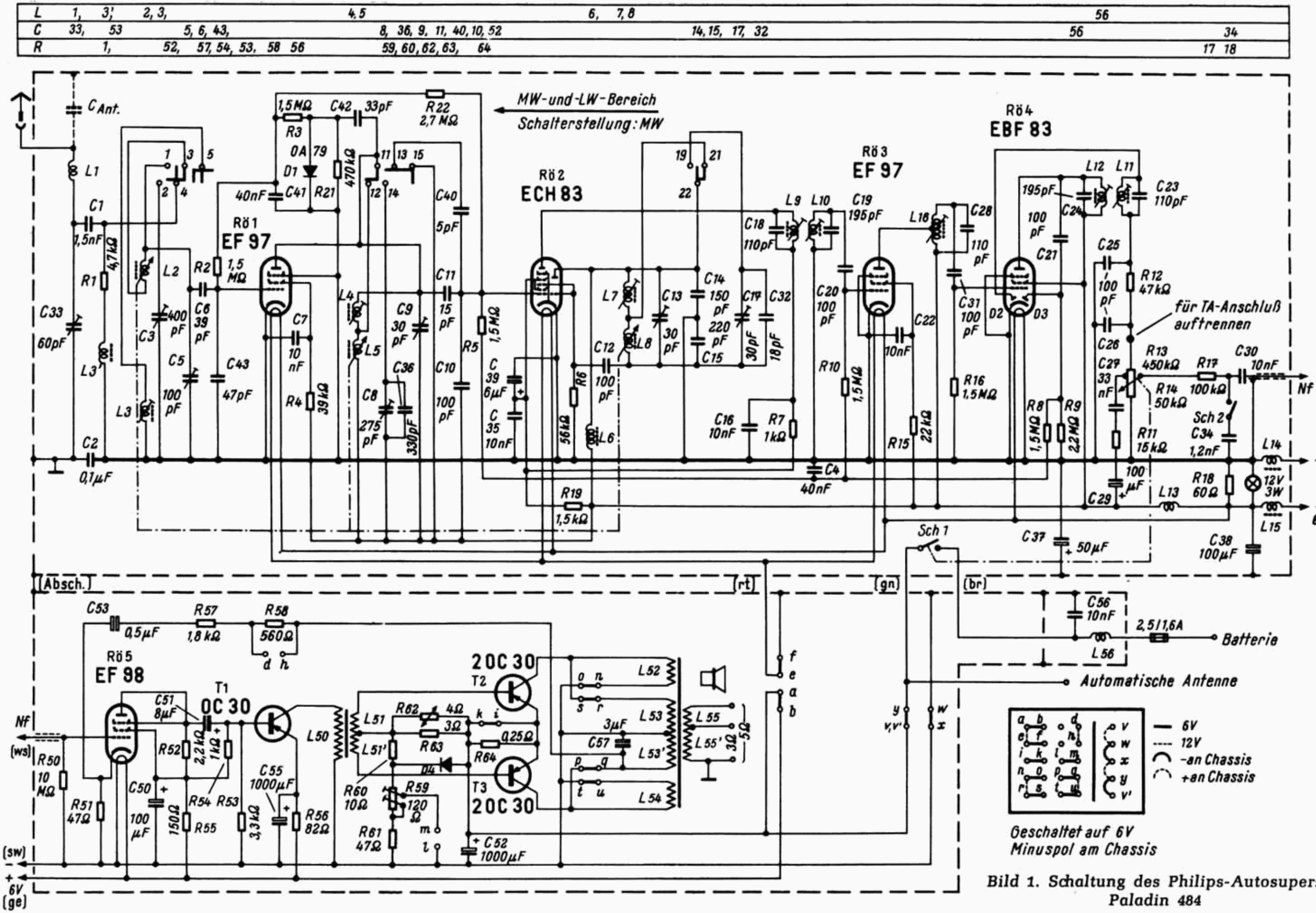

Bild 1. Schaltung des Philips-Autosupers Paladin 484