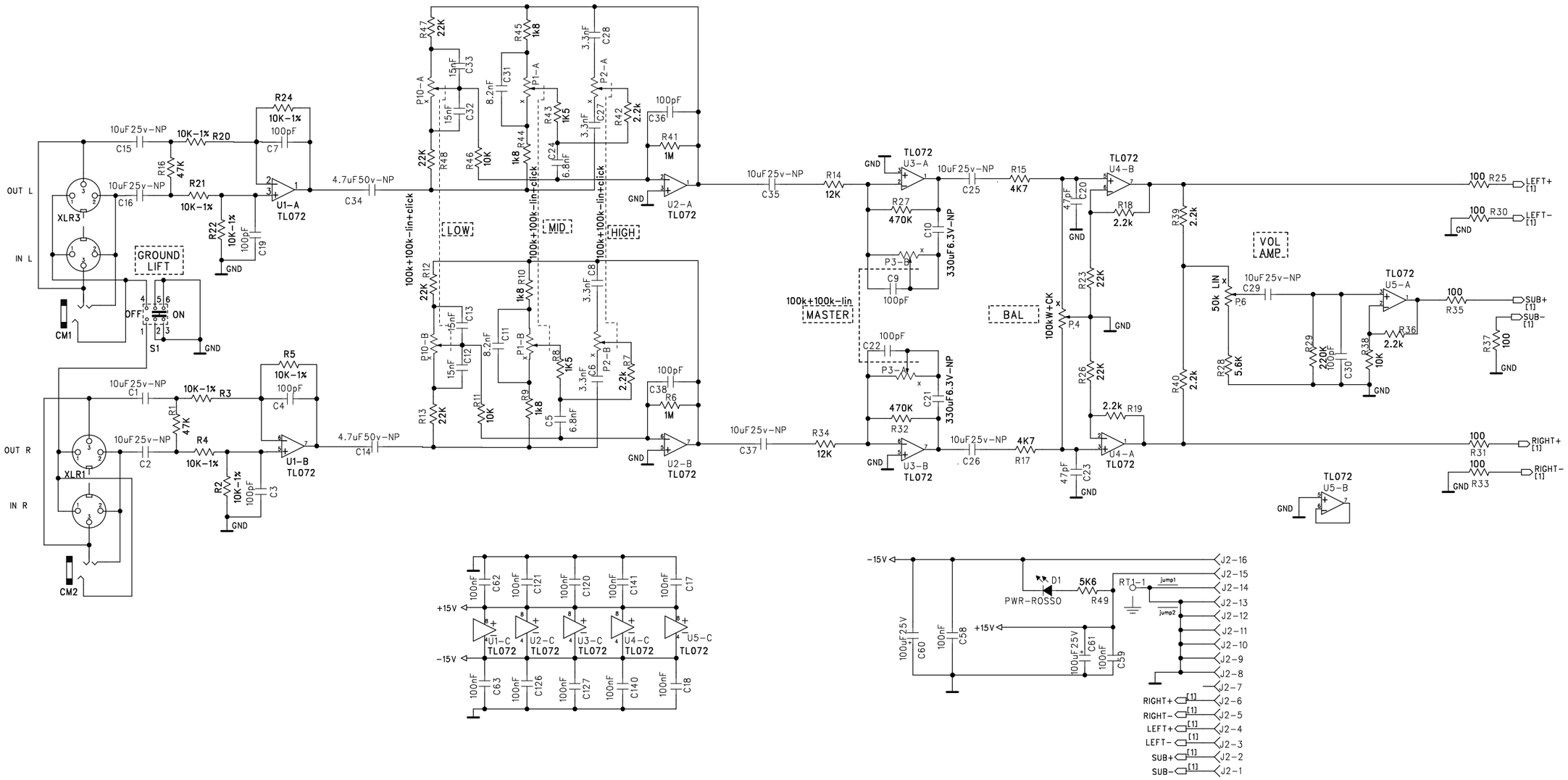

OGGETTO: OBJECT: pre/AMICO 2006		FIRMA SIGNATURE	DATA DATE
	DISEGNATO: DESIGNED:	Candido Rossi	<22-05-2006>
	APPROVATO: APPROVED:	Andrea Fusco	<22-05-2006>

F.B.T. Elettronica Spa
P.A.E. AC QUBE
Zona ind.le Squartabue-62019 Recanati (MC) ITALIA (ITALY)
tel.++39 071 750591 -fax++ 39 071 7505920 www.fbt.it

CODICE SCH-SCH CODE <CODICE_SCH>
CODICE C.S.-PCB CODE <024747-00>
CODICE-CODE <COD_ASSEMBLATO>
FOGLIO-SHEET 1/1

PROPRIETA' RISERVATA, VIETATA LA DIVULGAZIONE O LA RIPRODUZIONE TOTALE E/O PARZIALE DEL PRESENTE DISEGNO
ALL RIGHTS RESERVED. UNAUTHORIZED REPRODUCTION, MODIFICATION OR DISTRIBUTION OF ANY PORTION OF THIS DOCUMENT IS FORBIDDEN

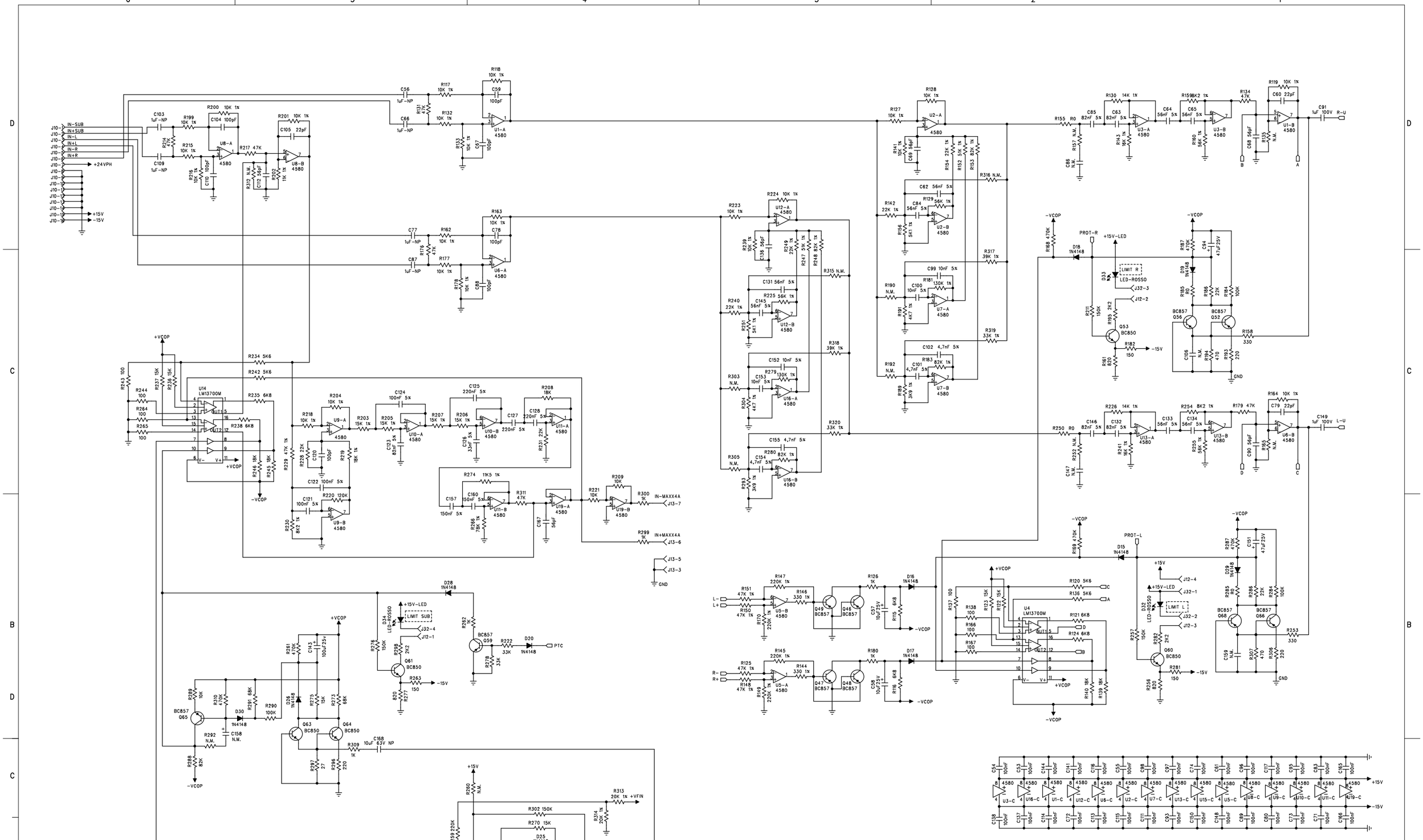

OGGETTO:
OBJECT:

AMICO 1000

POWER SUPPLY & LF HF AMPLIFIERS

	FIRMA SIGNATURE	DATA DATE
DISEGNATO: DESIGNED:	Monaldo De Angelis	23-11-2004
APPROVATO: APPROVED:	Andrea Fusco	23-11-2004

CODICE DISEGNO-DRAWING CODE: S020699001-01

CODICE C.S.-PCB CODE: 020434-00

CODICE-CODE: 020699-00

FOGLIO-SHEET: 1 OF 2

FBT P.A.E. AC QUBE

F.B.T. Elettronica Spa

Zona ind.le Squartabue-62019 Recanati (MC) ITALIA (ITALY)

tel.++39 071 750591 -fax++ 39 071 7505920 www.fbt.it

PROPRIETA' RISERVATA. VIETATA LA DIVULGAZIONE O LA RIPRODUZIONE TOTALE E/O PARZIALE DEL PRESENTE DISEGNO

ALL RIGHTS RESERVED. UNAUTHORIZED REPRODUCTION, MODIFICATION OR DISTRIBUTION OF ANY PORTION OF THIS DOCUMENT IS FORBIDDEN

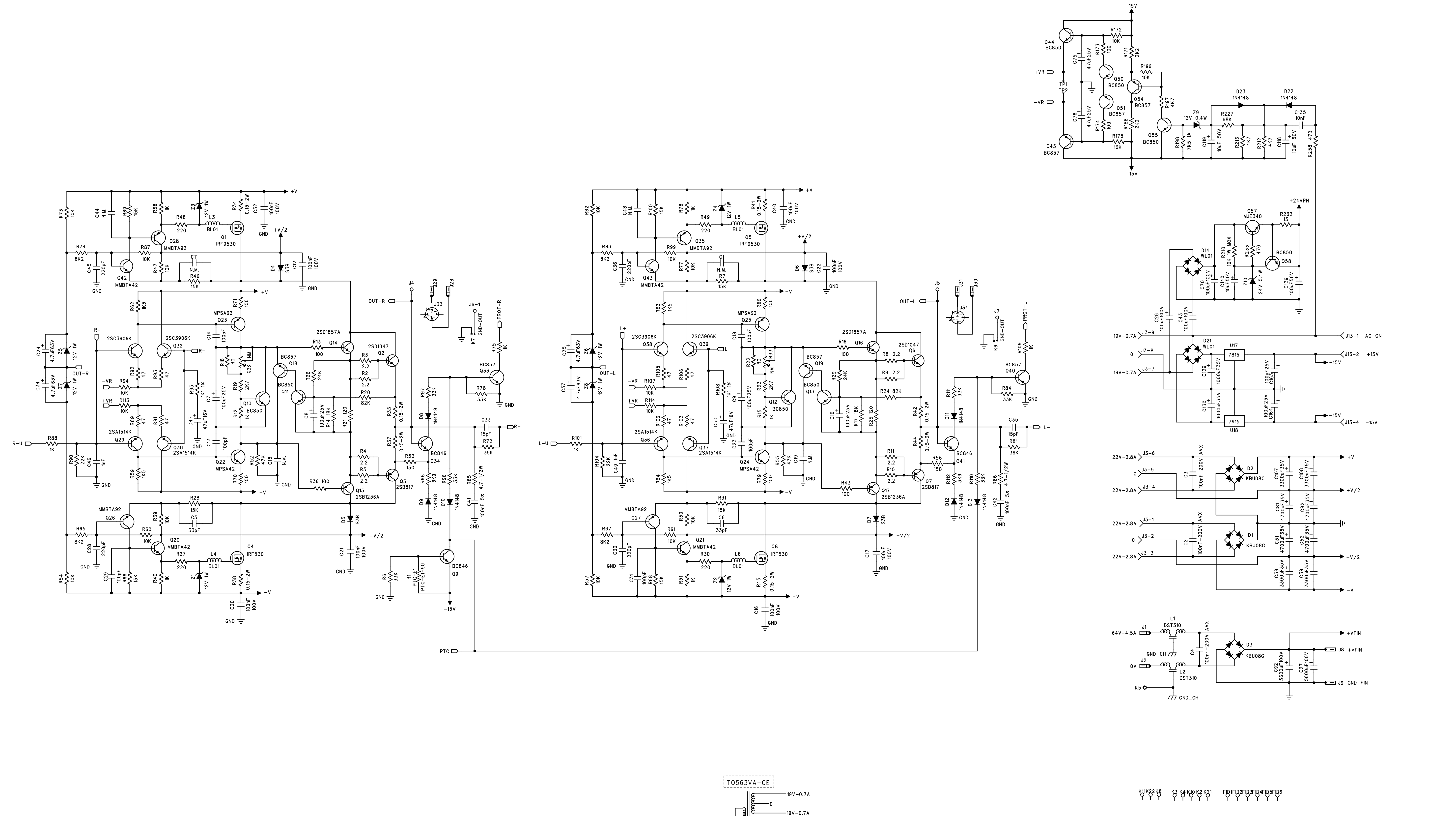

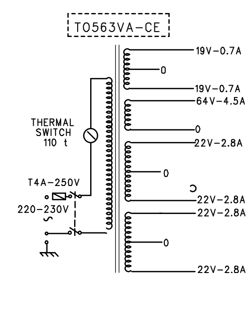

OGGETTO: OBJECT:		FIRMA SIGNATURE	DATA DATE
AMICO 1000 POWER SUPPLY & LF HF AMPLIFIERS	DISEGNATO: DESIGNED:	Monaldo De Angelis	23-11-2004
	APPROVATO: APPROVED:	Fusco Andrea	23-11-2004

FBT F.B.T. Elettronica Spa

Zona ind.le Squartabue-62019 Recanati (MC) ITALIA (ITALY)
tel.++39 071 750591 -fax++ 39 071 7505920 www.fbt.it

P.A.E. AC QUBE

CODICE DISEGNO-DRAWING CODE S020699001-01

CODICE C.S.-PCB CODE 020434-00+020781-00

CODICE-CODE	FOGLIO-SHEET
020699-00+020781-00	2 OF 2

PROPRIETA' RISERVATA. VIETATA LA DIVULGAZIONE O LA RIPRODUZIONE TOTALE E/O PARZIALE DEL PRESENTE DISEGNO
ALL RIGHTS RESERVED. UNAUTHORIZED REPRODUCTION, MODIFICATION OR DISTRIBUTION OF ANY PORTION OF THIS DOCUMENT IS FORBIDDEN

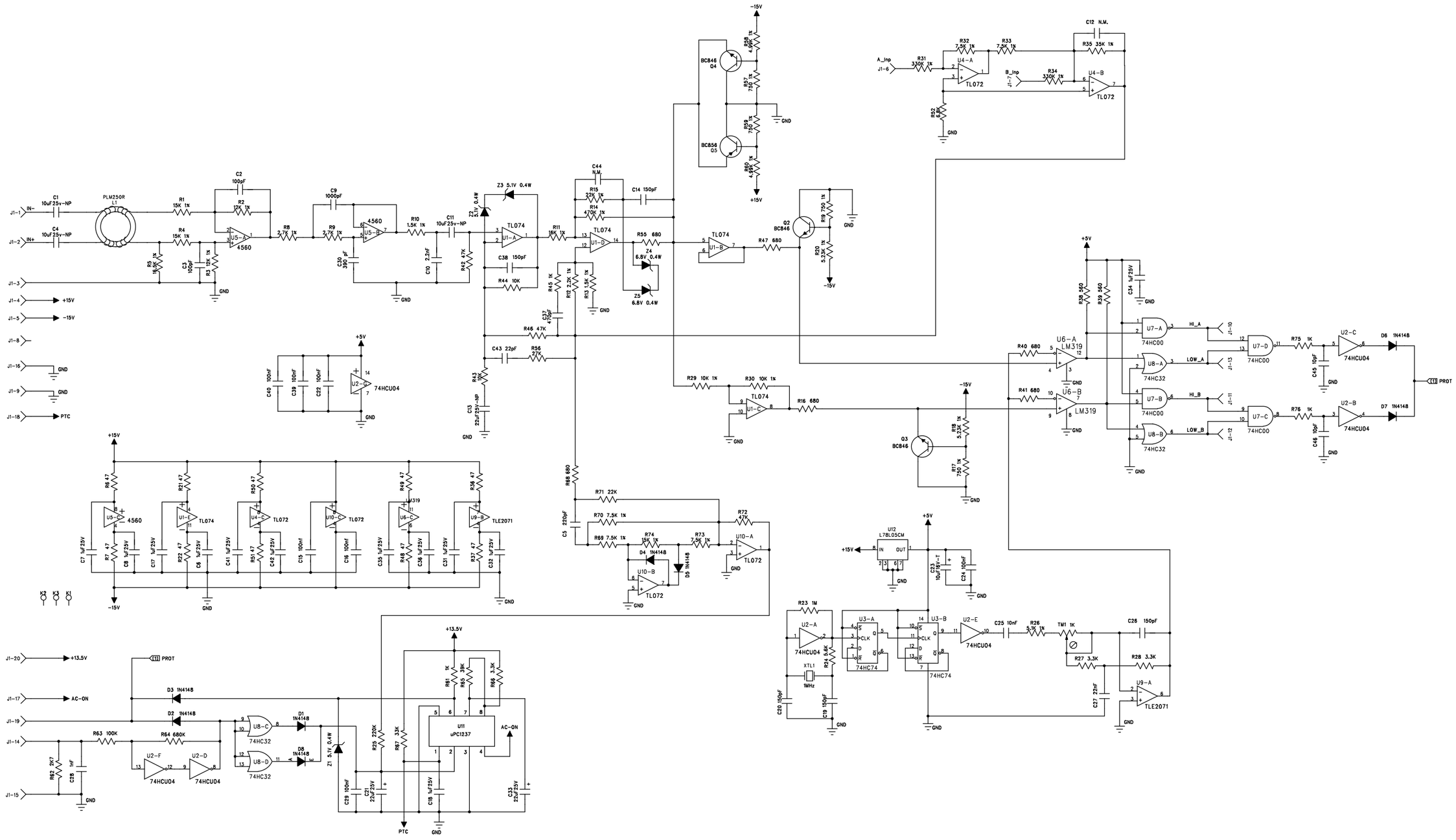

OGGETTO: OBJECT:		FIRMA SIGNATURE	DATA DATE
AMICO 1000 PREAMPLIFIER LF AMPLIFIER	DISEGNATO: DESIGNED:	Monaldo De Angelis	07/03/2005
	APPROVATO: APPROVED:	Piero Guardabassi	07/03/2005

FBT P.A.E. AC QUBE

F.B.T. Elettronica Spa

Zona ind.le Squartabue-62019 Recanati (MC) ITALIA (ITALY)
tel.++39 071 750591 -fax++ 39 071 7505920 www.fbt.it

CODICE DISEGNO-DRAWING CODE: S021599001-00

CODICE C.S.-PCB CODE: 21580-00

CODICE-CODE: 021599-00

FOGLIO-SHEET: 1 OF 1

PROPRIETA' RISERVATA. VIETATA LA DIVULGAZIONE O LA RIPRODUZIONE TOTALE E/O PARZIALE DEL PRESENTE DISEGNO

ALL RIGHTS RESERVED. UNAUTHORIZED REPRODUCTION, MODIFICATION OR DISTRIBUTION OF ANY PORTION OF THIS DOCUMENT IS FORBIDDEN

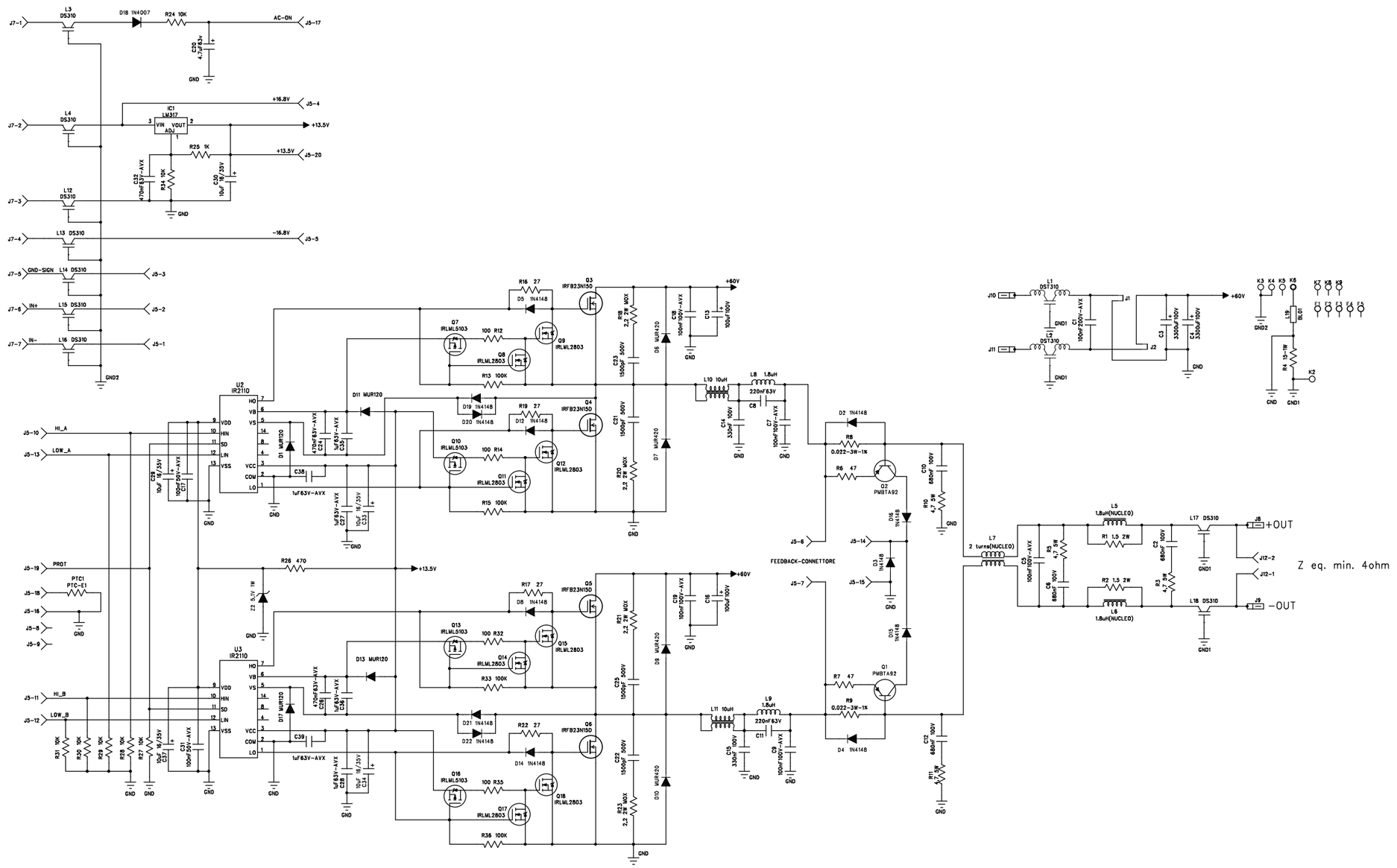

OGGETTO: OBJECT: PU LF AMICO 1000		FIRMA SIGNATURE	DATA DATE
	DISEGNATO: DESIGNED:	Monaldo De Angelis	07/03/05
	APPROVATO: APPROVED:	Piero Guardabassi	07/03/05

F.B.T. Elettronica Spa
Zona ind.le Squartabue-62019 Recanati (MC) ITALIA (ITALY)
tel.++39 071 750591 -fax++ 39 071 7505920 www.fbt.it

P.A.E. AC QUBE

CODICE DISEGNO-DRAWING CODE: S021601001-00
CODICE C.S.-PCB CODE: 21579-00
CODICE-CODE: 021601-00
FOGLIO-SHEET: 1 OF 1

PROPRIETA' RISERVATA. VIETATA LA DIVULGAZIONE O LA RIPRODUZIONE TOTALE E/O PARZIALE DEL PRESENTE DISEGNO
ALL RIGHTS RESERVED. UNAUTHORIZED REPRODUCTION, MODIFICATION OR DISTRIBUTION OF ANY PORTION OF THIS DOCUMENT IS FORBIDDEN

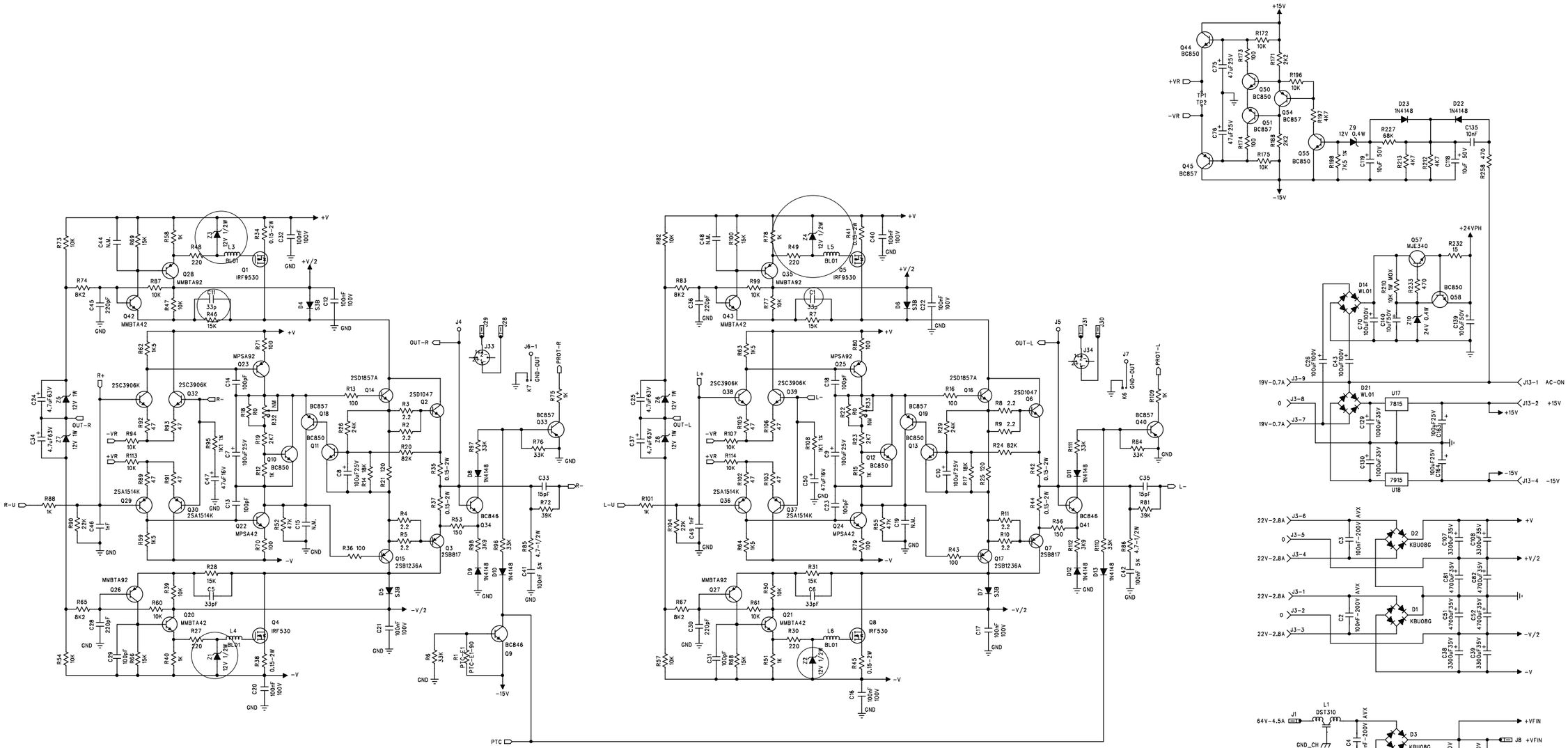

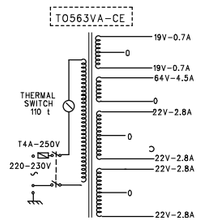

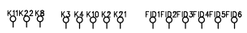

OGGETTO: OBJECT: AMICO 1000 — POWER SUPPLY & LF HF AMPLIFIERS		FIRMA SIGNATURE	DATA DATE
	DISEGNATO: DESIGNED:	Monaldo De Angelis	03-03-2008
	APPROVATO: APPROVED:	Fusco Andrea	03-03-2008

FBT P.A.E. AC QUBE

F.B.T. Elettronica Spa

Zona ind.le Squartabue-62019 Recanati (MC) ITALIA (ITALY)
tel.++39 071 750591 -fax++ 39 071 7505920 www.fbt.it

CODICE DISEGNO-DRAWING CODE: S020699001-00

CODICE C.S.-PCB CODE: 020434-00+020781-00

CODICE-CODE: 020699-00+020781-00

FOGLIO-SHEET: 2 OF 2

PROPRIETA' RISERVATA. VIETATA LA DIVULGAZIONE O LA RIPRODUZIONE TOTALE E/O PARZIALE DEL PRESENTE DISEGNO

ALL RIGHTS RESERVED. UNAUTHORIZED REPRODUCTION, MODIFICATION OR DISTRIBUTION OF ANY PORTION OF THIS DOCUMENT IS FORBIDDEN