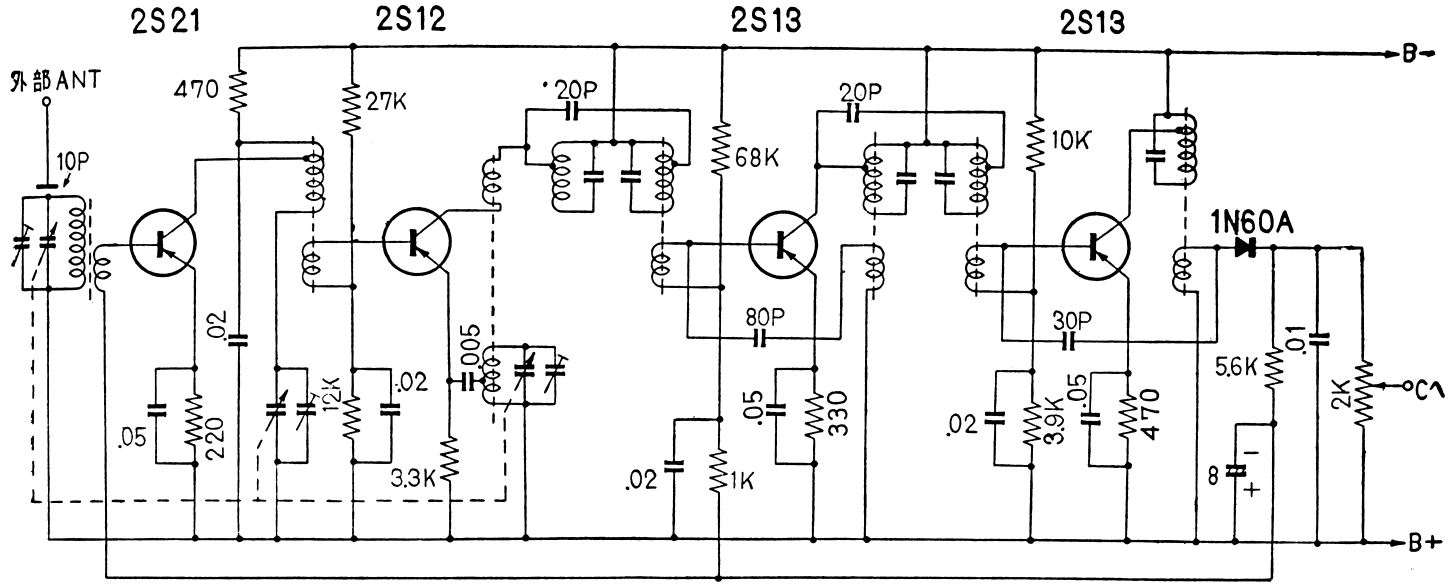
2S21
2S12
2S13
2S13
外部ANT
10P
470
27K
20P
68K
20P
10K
1N60A
B-
B+
.02
.05
220
12K
.02
.005
3.3K
80P
.05
330
.02
1K
30P
.02
3.9K
.05
470
5.6K
.01
2K
C
8

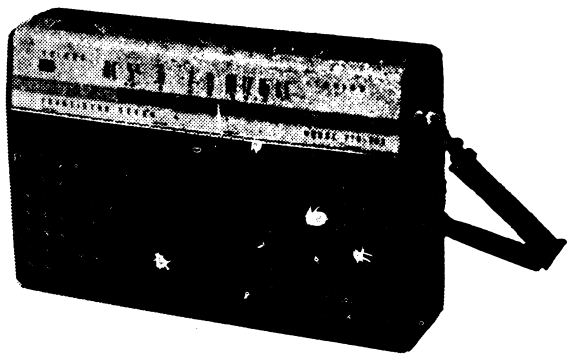

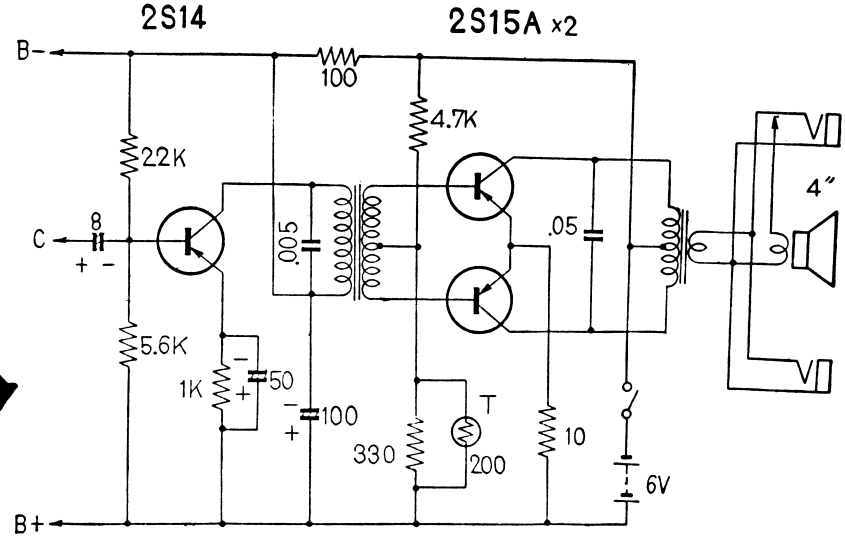
2S14
2S15A ×2
B-
B+
100
4.7K
22K
C
8
.005
.05
4"
5.6K
1K
50
100
330
T
200
10
6V